Markus Zimmer

49 Jahre

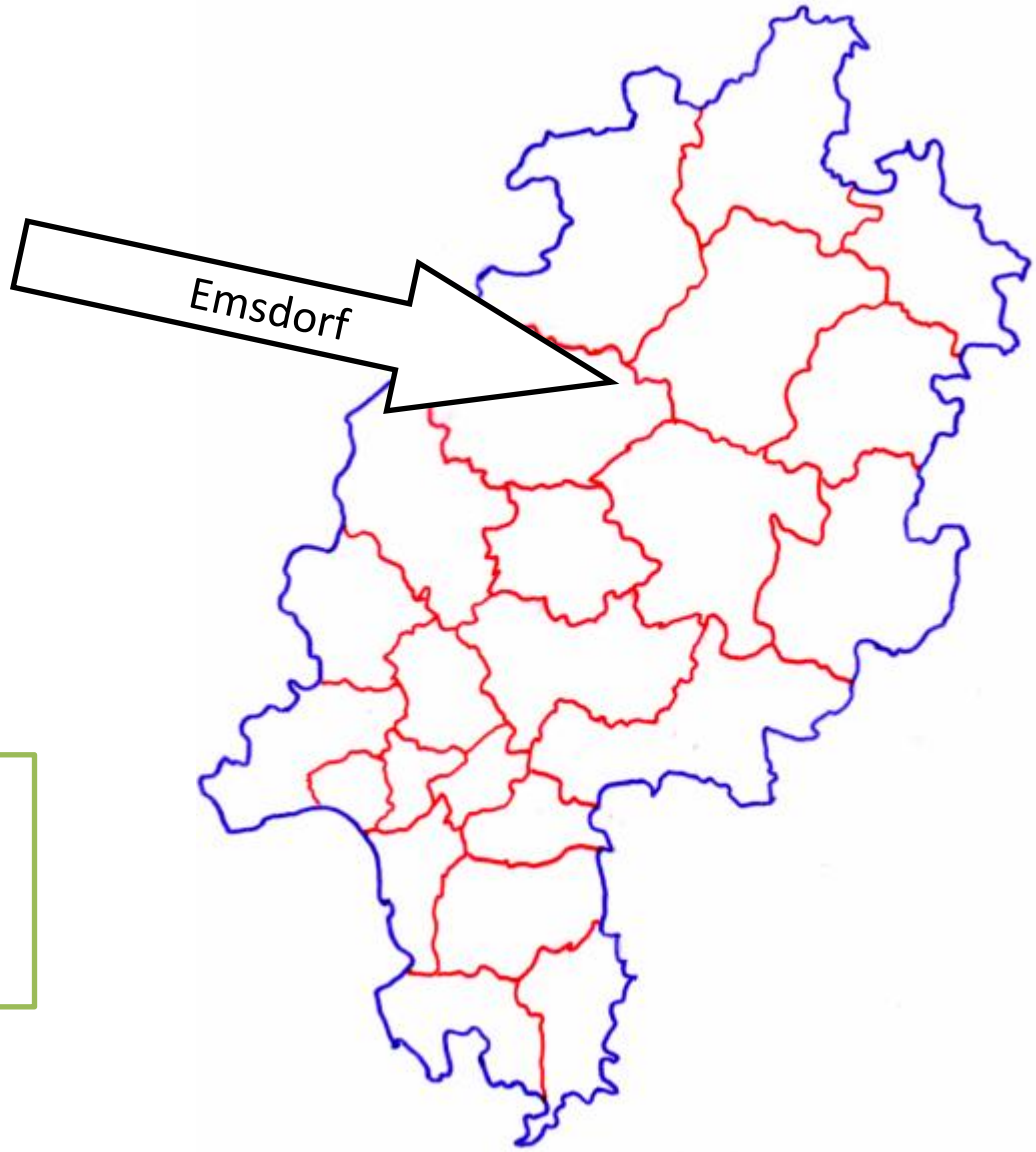

110 ha Ackerbau
- Weizen
- Gerste
- Körnermais

© Markus Zimmer & Wilfried Brede

- 300 Mastplätze innerorts
- Teilspaltenboden
- Flüssigfütterung
- Schieberentmistung
- Hoher technischer Aufwand

- Dient jetzt als Getreidelager

© Markus Zimmer & Wilfried Brede

Beweggründe für das Stallsystem

ALB
HESSEN

- ✓ Intensive Besichtigungstour
  - ✓ Konventionelle Stallsysteme
  - ✓ Aussenklimaställe
- ✓ Eigeninteresse
  - ✓ Arbeiten im Aussenklima statt wärmgedämmten Stall
  - ✓ Eigenleistungsfreundlich
- ✓ Tierwohl
  - ✓ Mehr Platz je Tier
  - ✓ Aussenklima
- ✓ Schwanzbeißer → auf geschlossener Liegefläche Stroh füttern
- ✓ Einfache Technik
- ✓ Weniger Atemwegserkrankungen
- ✓ Entscheidung für Pig-Port 2

© Markus Zimmer & Wilfried Brede

Haus des Sokrates

ALB
HESSEN

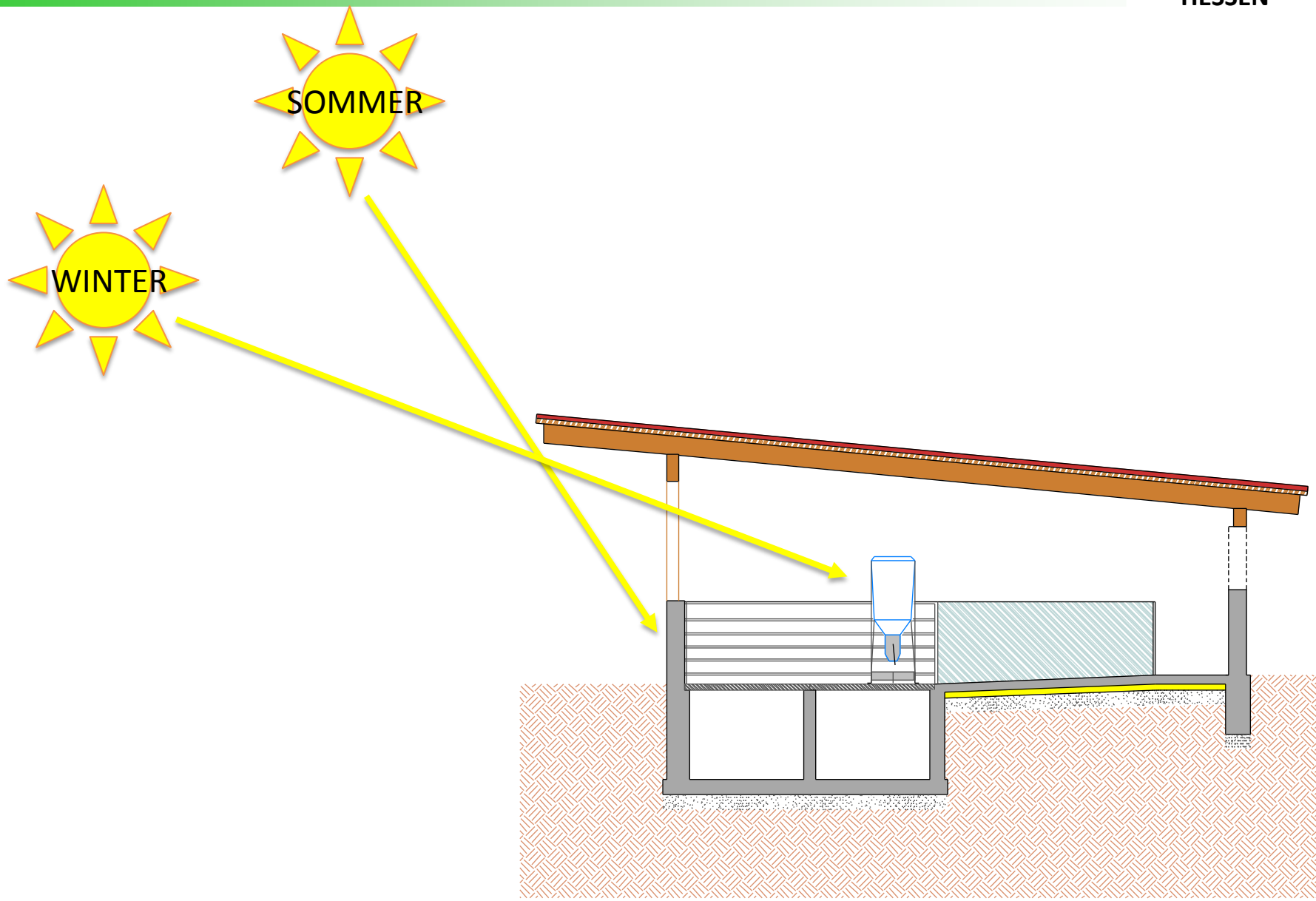

© Markus Zimmer & Wilfried Brede

Unterschiede zwischen Pig-Port 1 und Pig-Port 2 (Pig-Port 3-Auslauf)

ALB
HESSEN

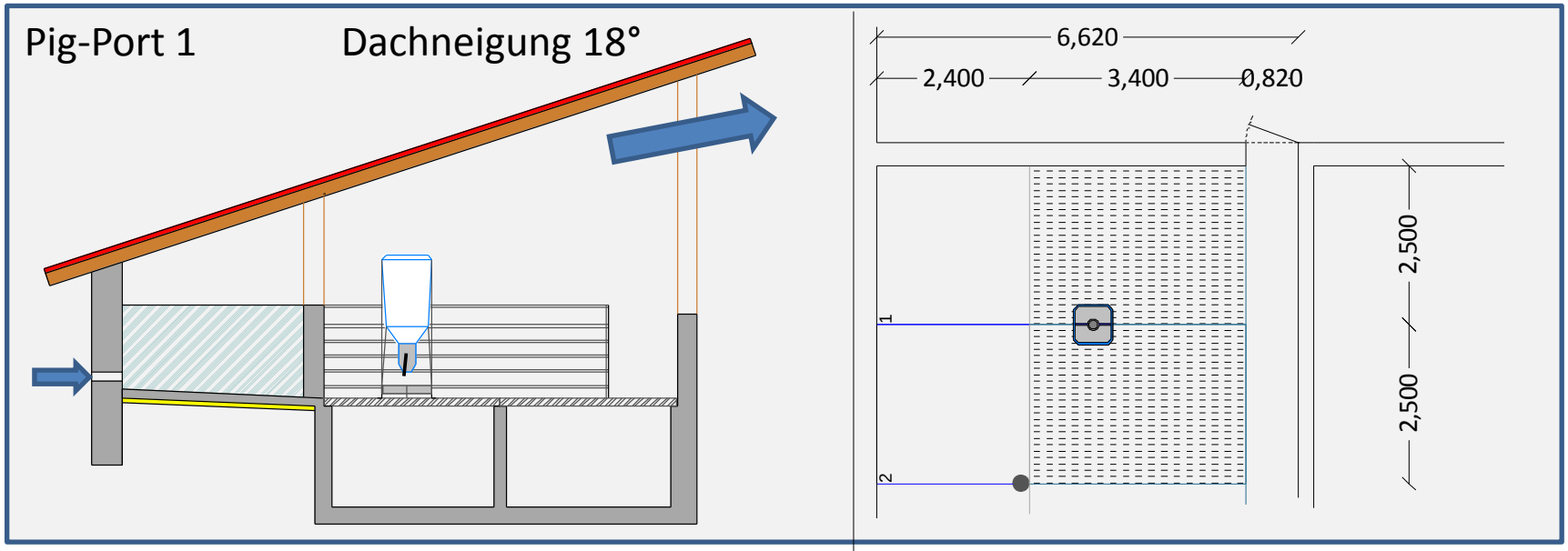

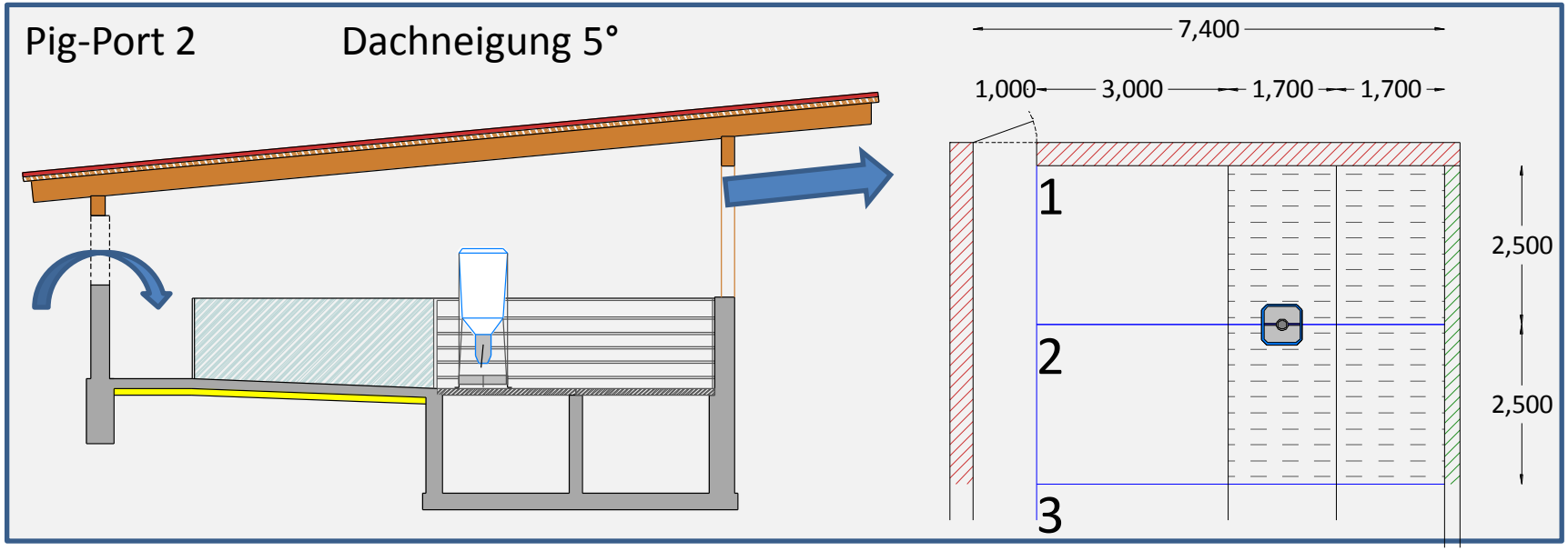

Die Stallanlage

ALB
HESSEN

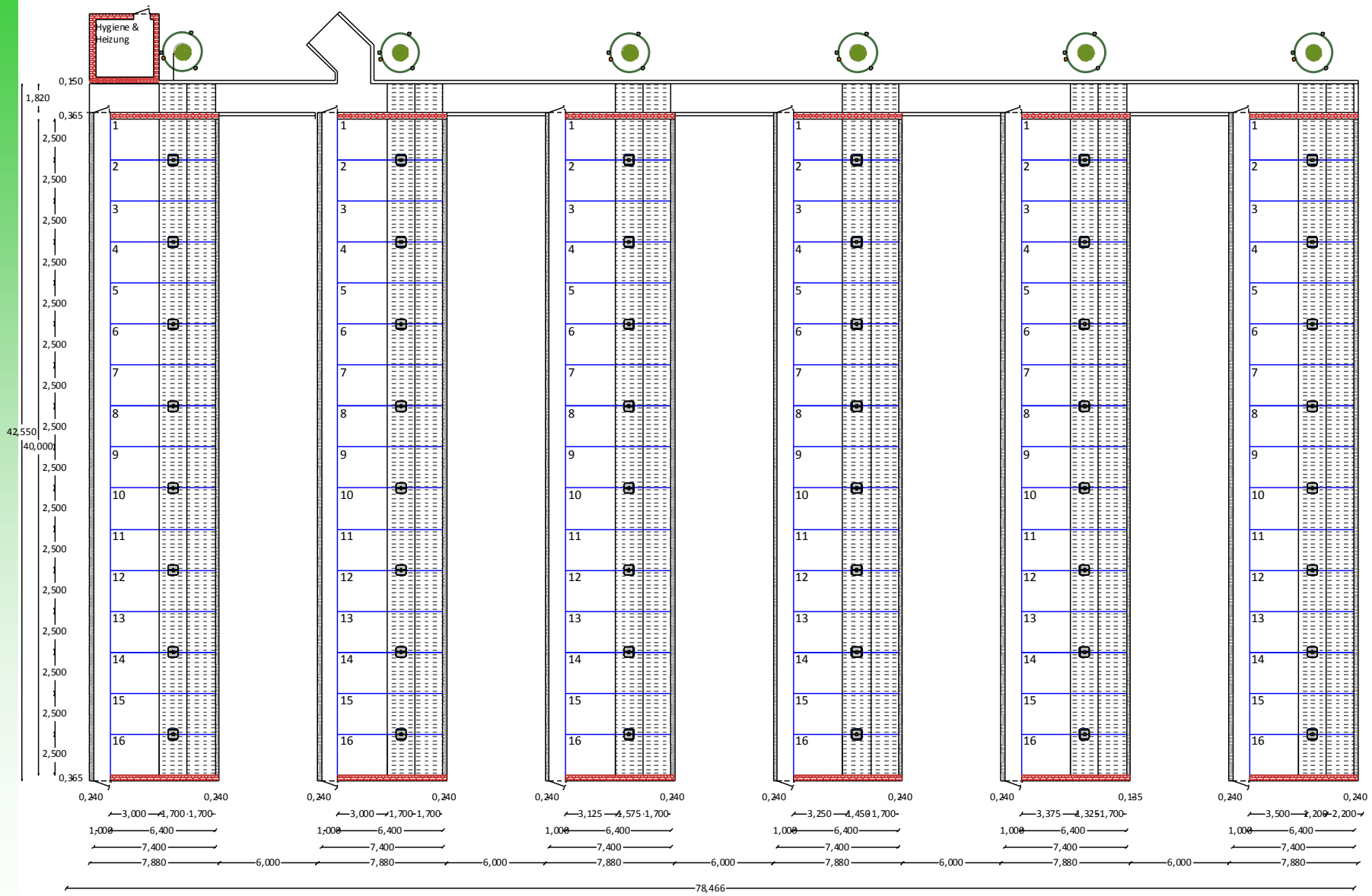

Ein Port im Schnitt

ALB
HESSEN

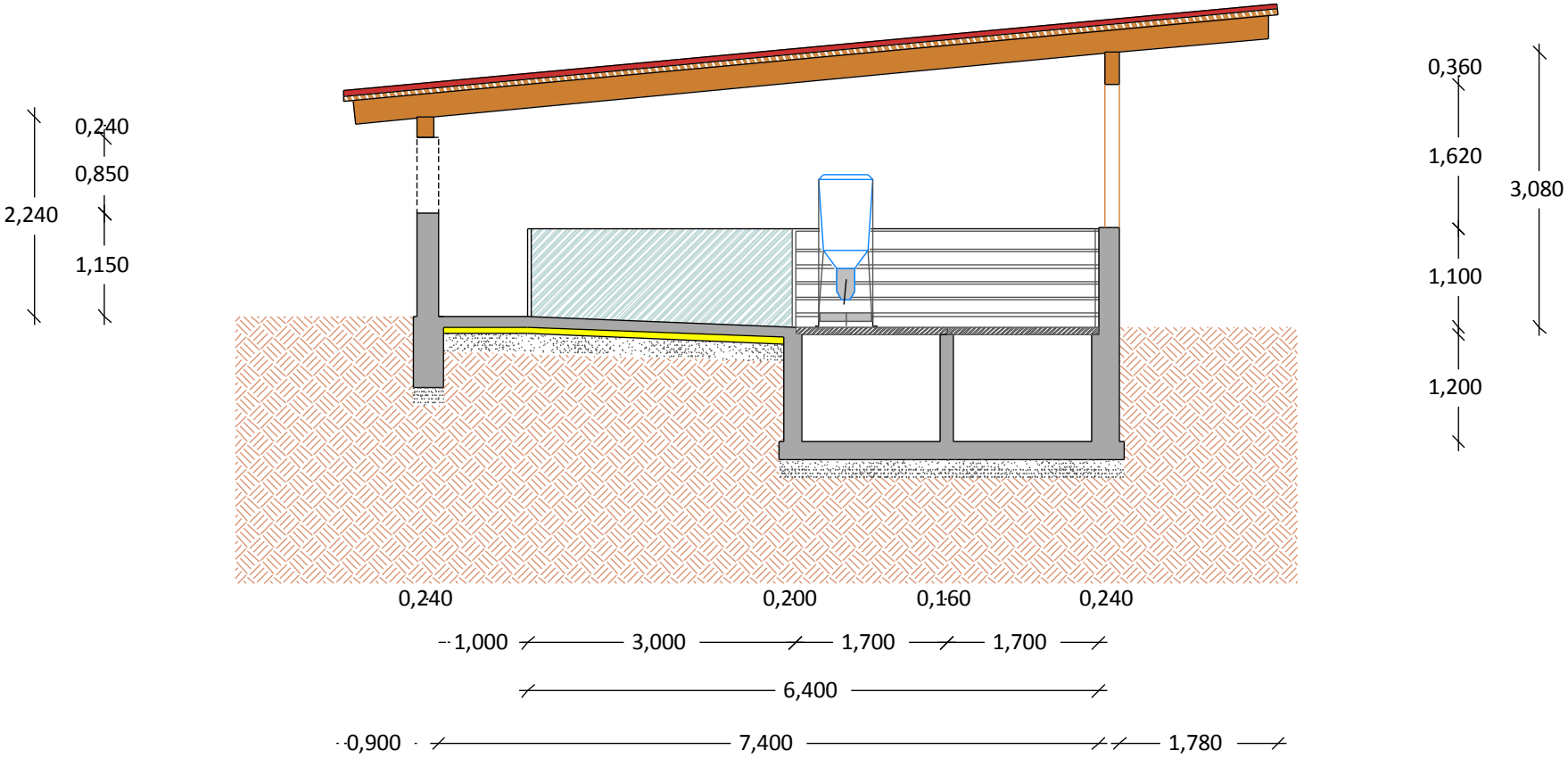

© Markus Zimmer & Wilfried Brede

Bilder während der Bauphase

ALB
HESSEN

© Markus Zimmer & Wilfried Brede

Bilder während der Bauphase

ALB
HESSEN

© Markus Zimmer & Wilfried Brede

Bilder während der Bauphase

ALB
HESSEN

© Markus Zimmer & Wilfried Brede

Bilder während der Bauphase

ALB
HESSEN

© Markus Zimmer & Wilfried Brede

ALB
HESSEN

Täglicher Arbeitsablauf

- ✓ Tierbeobachtung
  - ✓ Liegeverhalten
  - ✓ Rechtzeitiges Öffnen der Curtains
  - ✓ Rechtzeitiges verstellen der Buchtentüren
- ✓ Doppelt Aufstallen
  - ✓ Gewöhnung an das System
  - ✓ Ca. 3 – 4 Wochen nach Aufstallung Trennung der Tiere
- ✓ Schreckhaftere Tiere ?
  - ✓ Einflüsse von Außen sind für die Tiere größer

© Markus Zimmer & Wilfried Brede

- Öffnen der Curtains

© Markus Zimmer & Wilfried Brede

ALB
HESSEN

- Öffnen der Liegeflächenabdeckung

© Markus Zimmer & Wilfried Brede

- Öffnen der Liegeflächenabdeckung (Einzelöffnung)

© Markus Zimmer & Wilfried Brede

➢ Verstellen der Buchtentüren

© Markus Zimmer & Wilfried Brede

➢ Berieselungsanlage

© Markus Zimmer & Wilfried Brede

ALB
HESSEN

➢ Belegter Stall

© Markus Zimmer & Wilfried Brede

4 HD-Ballen / Port & Woche (60 kg)

- Es muss etwas besonderes bleiben!

Das Aufrühren des Güllekanals ist kein Problem!

- Die Schlitzweiten der Spalten sind das Problem!

Das Öffnen der Curtains ist Chefsache!

- Die Buchtenhygiene leidet schnell darunter!

Die Berieselungsanlage dient mehrfach !

- Den Tieren Möglichkeiten zur Abkühlung geben!
- Die Tiere im Liegeverhalten erziehen

© Markus Zimmer & Wilfried Brede

Arbeitszeit für einen Durchgang

ALB
HESSEN

Tierbetreuung & Kontrolle	15 Minuten / Tag
Einstallen	30 Minuten / Mastdurchgang
Umstallen	45 Minuten / Mastdurchgang
Verkauf Gesamt	9 Stunden / Mastdurchgang
Sortierung	6 Stunden / Mastdurchgang
Eigentlicher Verkauf	3 Stunden / Mastdurchgang
Reinigung Gesamt	HD-Reiniger hat eine Leistung von 800 Liter / h
Vorbereitung & Rüstzeit	2 Stunden / Mastdurchgang
Einweichen	48 Stunden / Mastdurchgang
Vorwäsche	9 Stunden / Mastdurchgang
Nachwäsche	3 Stunden / Mastdurchgang
Arbeitszeit Gesamt	22 Minuten / Mastschwein oder ca. 1 Stunde je Mastplatz

© Markus Zimmer & Wilfried Brede

ALB
HESSEN

Anz. Gruppen: 8

Anz. Tiere: 1920

Tägliche Zunahme:	764 gramm
Futterverwertung:	1 : 2,77
Magerfleischanteil:	58,54 %

© Markus Zimmer & Wilfried Brede

Erschließung (200)	66,- € / Mastplatz
Rohbau (300)	333,- € / Mastplatz
Technik (400)	151,- € / Mastplatz
Sonstiges	150,- € / Mastplatz
SUMME	700,- € / Mastplatz

© Markus Zimmer & Wilfried Brede

Vielen Dank für Ihre Aufmerksamkeit !
Übrigens, die Flurbezeichnung lautet:
Auf der wilden Sau